※標準品との主な相違点
1．熱交換器はカチオン電着塗装後、クリア塗装処理
2．厚肉内面溝付き銅管を採用

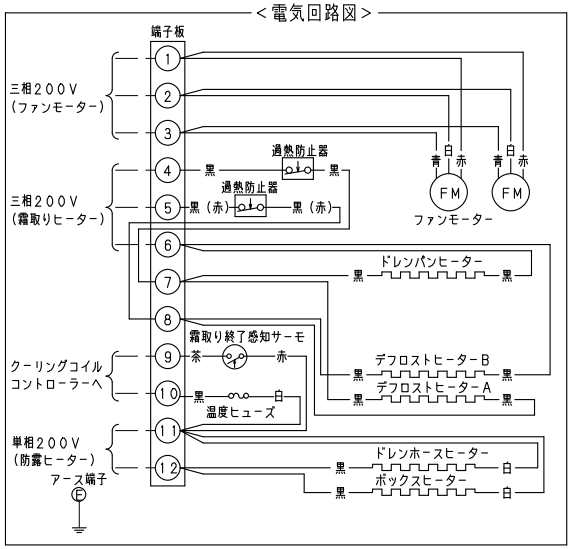

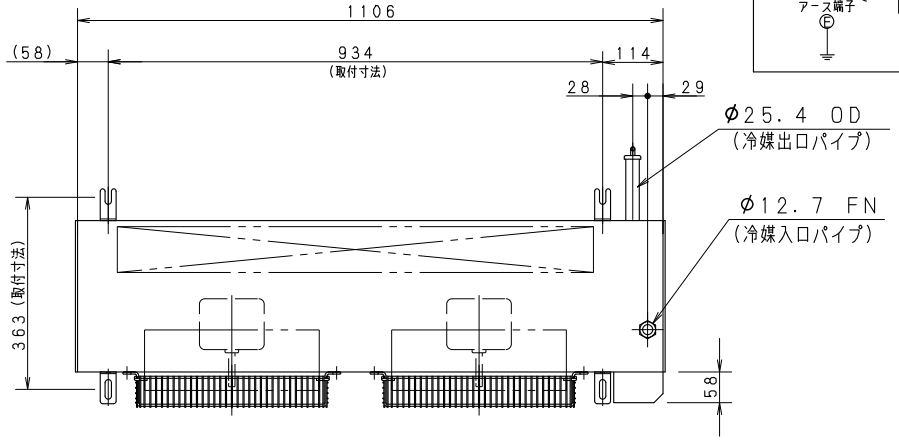

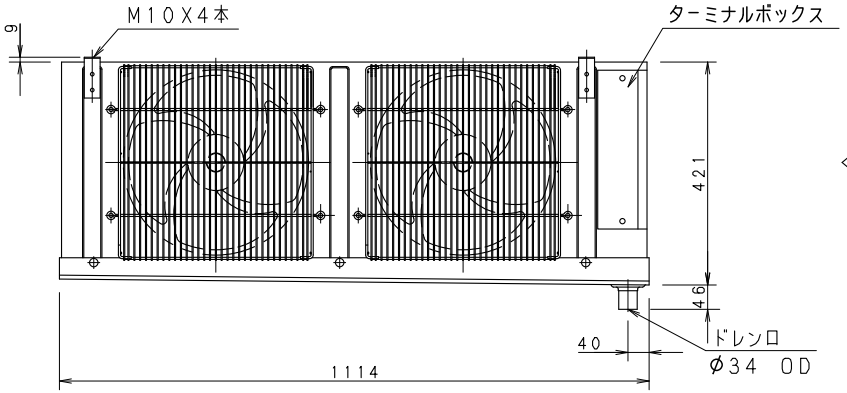

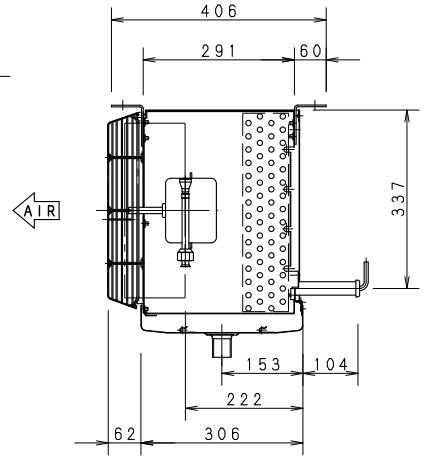

製品名		クーリングコイル
機種名		CC-V5080HCP
外装ケース		アルミニウム
使用温度		+3℃以下 −10℃まで
使用冷媒		R404A、R410A R448A、R449A、R407H
フィンピッチ		4．0 mm
冷却面積		14．07 m^2
冷凍能力※1	5℃TD	2550／2590 W
	7℃TD	3570／3630 W
	10℃TD	5090／5170 W
銅管有効長		904 mm
列数X段数		4 X 15
ファンモーター	出力	50WX2（入力50/60Hz 198/250W）
	始動電流	1．8／1．7 A
ファン直径		φ330 mm
風量		50／52 m^3 ／ min
電源		3φ 200V 50／60Hz
総合消費電力	運転	0．24／0．29 kW
	霜取り	2．19／2．19 kW
総合消費電流	運転	0．8／1．0 A
	霜取り	8．2／8．2 A
霜取り方式		ヒーター方式
ヒーター容量	霜取りヒーター	2．15 kW
	ターミナルボックスヒーター	8 W
	ドレンホースヒーター	30 W
配管接続	冷媒入口パイプ	φ12．7 mmFN
	冷媒出口パイプ	φ25．4 mmOD
	ドレン口	25A（ドレンホース内径φ34mmID）
霜取り終了感知サーモスタット		−1℃ ON，15℃ OFF
異常過熱防止サーモスタット		12℃ ON，50℃ OFF
製品質量		36 kg
適用冷凍機		2．2kW〜3．0kW
付属品		ドレンホース，ホースバンド， Uトラップ管，取扱説明書

※1：非共沸冷媒の蒸発温度は、蒸発器の中点温度とする。

パナソニック株式会社

APPROVALS	DESIGN	SCALE	整理番号	製品コード	832-349-51
		A3サイズ	CC-V5080HCP-03	品番	CC-V5080HCP
		1／10	作成日		

仕様は改良により一部変更する場合があります。 CAD 00