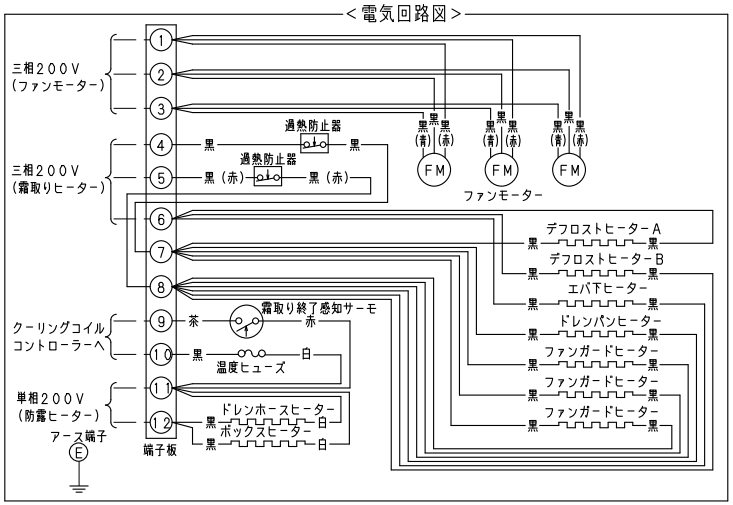

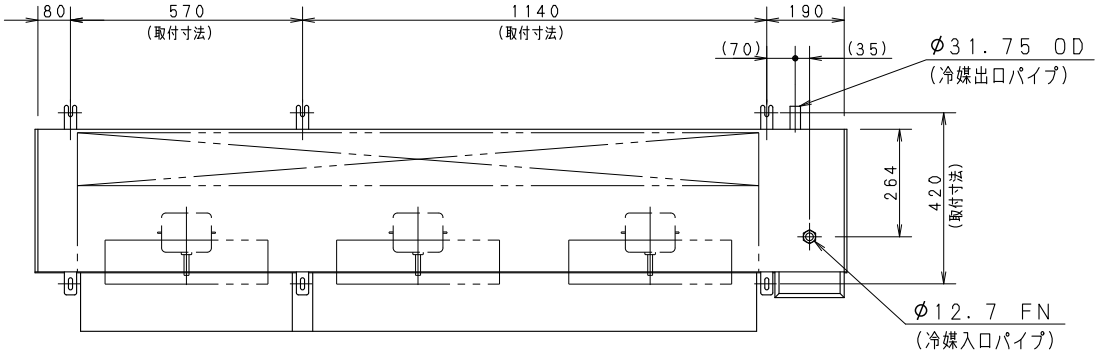

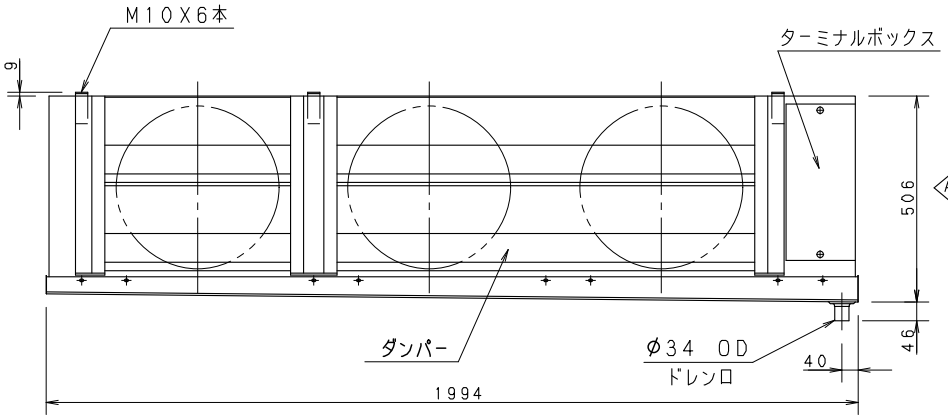

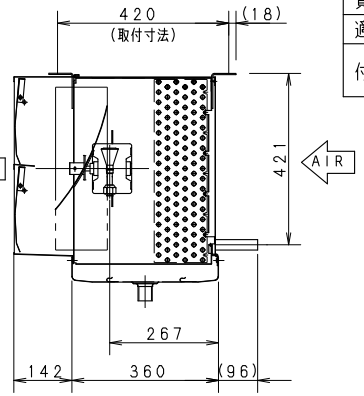

機種名		CC-U9060FH
外装ケース		アルミニウム
使用温度		-10°C以下-50°Cまで
使用冷媒		R404A、R410A R448A※2、R449A※2、R407H※2
フィンピッチ		10.0 mm
冷却面積		22.17 m^2
冷凍能力※1	5°CTD	5120 W
	7°CTD	7160 W
	10°CTD	10230 W
銅管有効長		1680 mm
列数X段数		6 X 18
ファンモーター		120WX3(入力50/60Hz 600/765W)
ファン直径		φ400 mm
風量		123/123m^3/min
電源		3φ 200V 50/60Hz
総合消費電力	運転	0.65/0.82 kW
	霜取り	6.40/6.40 kW
総合消費電流	運転	2.3/2.8 A
	霜取り	20.2/20.2 A
霜取り方式		ヒーター方式
ヒーター容量	霜取りヒーター	6.35 kW
	ターミナルボックスヒーター	8 W
	ドレンホースヒーター	46 W
配管接続	冷媒入口パイプ	φ12.7 mmFN
	冷媒出口パイプ	φ31.75 mmOD
	ドレン口	25A(ドレンホース内径φ34mmID)
霜取り終了感知サーモスタット		-8°C ON, 25°C OFF
異常過熱防止サーモスタット		12°C ON, 50°C OFF
質量		76 kg
適用冷凍機		5.5 kW~7.5 kW
付属品		ドレンホース, ホースバンド 取扱説明書

※1：非共沸冷媒の蒸発温度は、蒸発器の中点温度とする。
※2：冷凍機の蒸発温度を確認すること。

パナソニック株式会社

APPROVALS	DESIGN	SCALE	整理番号
		A3サイズ	CC-U9060FH-06
		1/13	作成日

製品コード 832-352-27

品番 CC-U9060FH

仕様は改良により一部変更する場合があります。