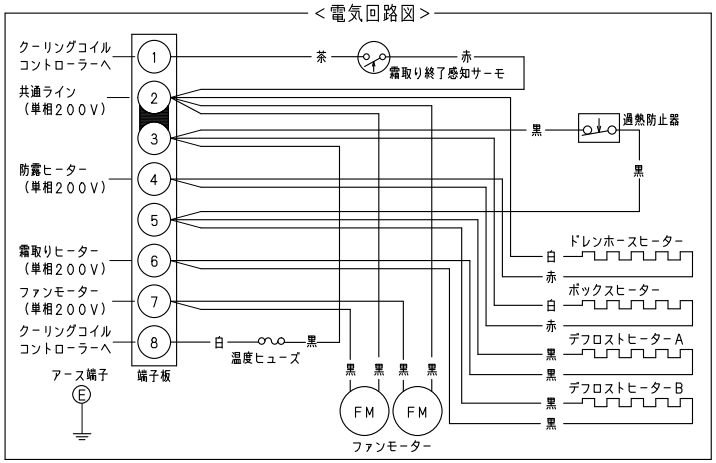

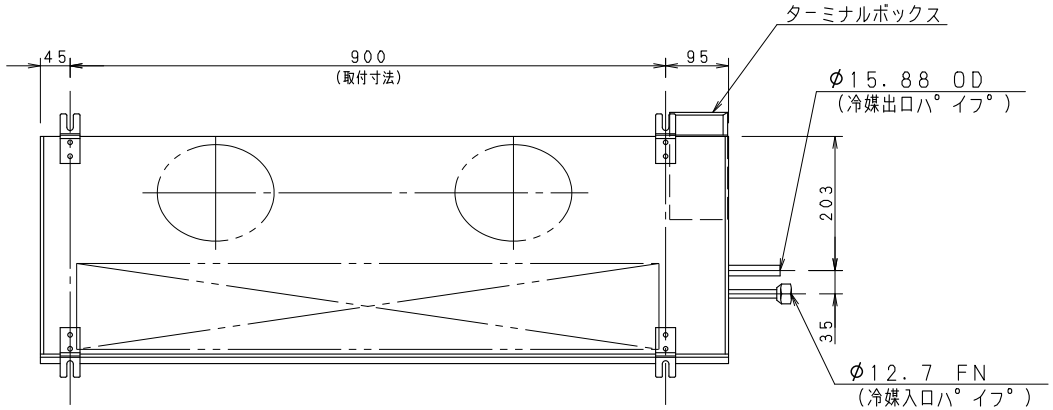

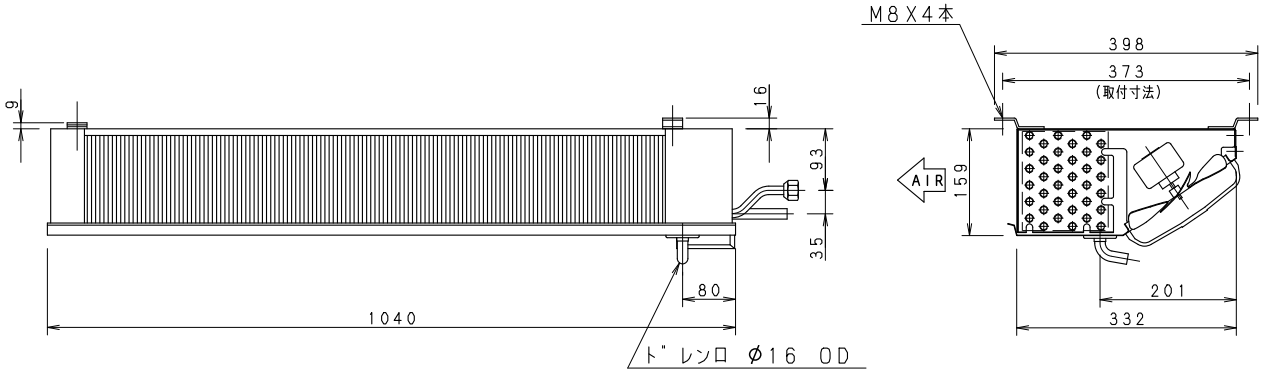

機種名		CC-T1630H
外装ケース		アルミニウム
使用温度		+3°C以下 −10℃まで
使用冷媒		R404A、R410A R448A、R449A、R407H
フィンピッチ		4.23 mm
冷却面積		7.85 m²
冷凍能力※1	5°CTD	860／910 W
	7°CTD	1210／1270 W
	10°CTD	1720／1800 W
銅管有効長		880 mm
列数X段数		6 X 6
ファンモーター		7WX2（入力50／60Hz 82／64W）
ファン直径		φ177 mm
風量		10.4／11.0m³／min
電源		1φ 200V 50／60Hz
総合消費電力	運転	114／96 W
	霜取り	1002／1002 W
総合消費電流	運転	1.15／0.87 A
	霜取り	5.01／5.01 A
霜取り方式		ヒーター方式
ヒーター容量	霜取りヒーター	970 W
	ターミナルボックスヒーター	5 W
	ドレンホースヒーター	17 W
配管接続	冷媒入口パイプ	φ12.7 mmFN
	冷媒出口パイプ	φ15.88 mmOD
	ドレン口	φ16.0mmOD（ドレンホース内径φ16mmID）
霜取り終了感知サーモスタット		−1℃ ON、10℃ OFF
異常過熱防止サーモスタット		30℃ ON、45℃ OFF
質量		14 kg
適用冷凍機		750 W～1100 W
付属品		ドレンホース、ホースバンド 取扱説明書

※1：非共沸冷媒の蒸発温度は、蒸発器の中点温度とする。

パナソニック株式会社

APPROVALS	DESIGN	SCALE	整理番号	製品コード	832-382-68
		A3サイズ	CC-T1630H-04	品番	CC-T1630H
		1/8	作成日		

仕様は改良により一部変更する場合があります。