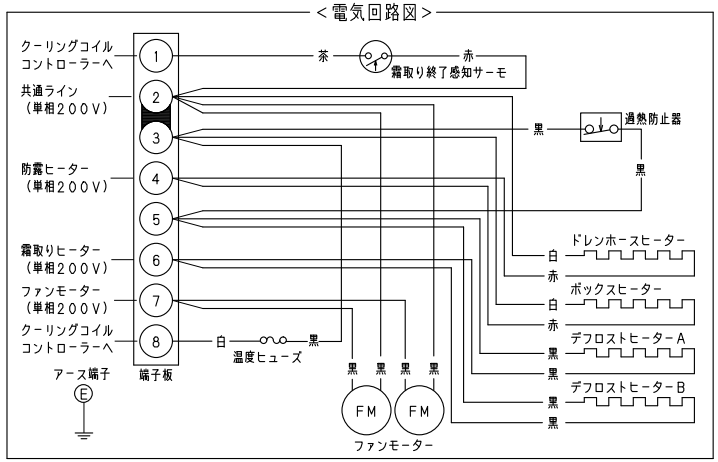

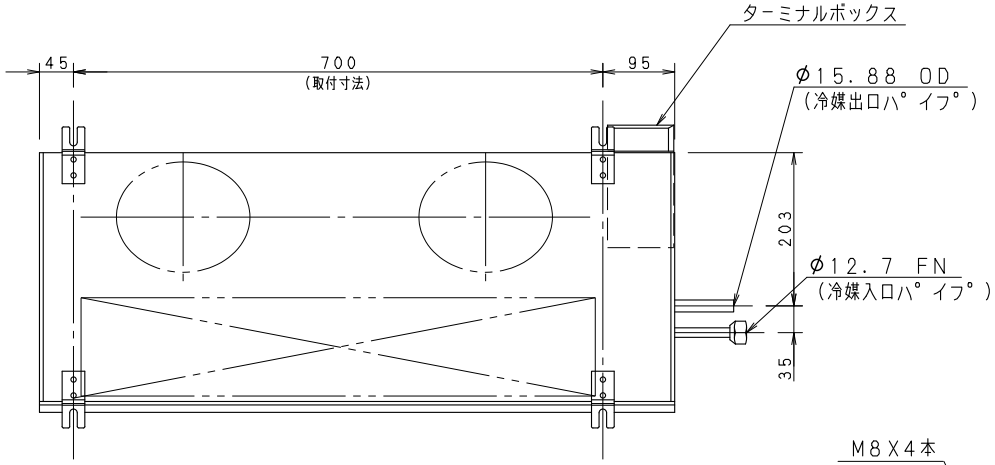

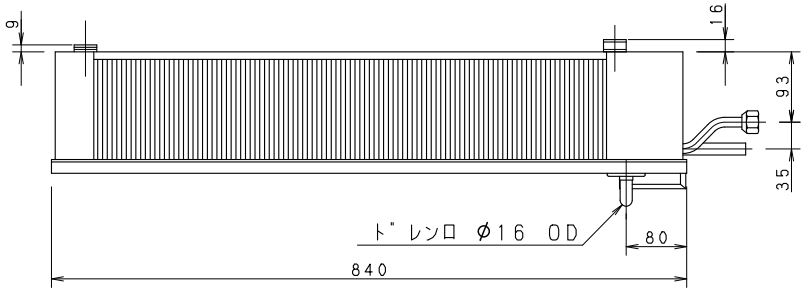

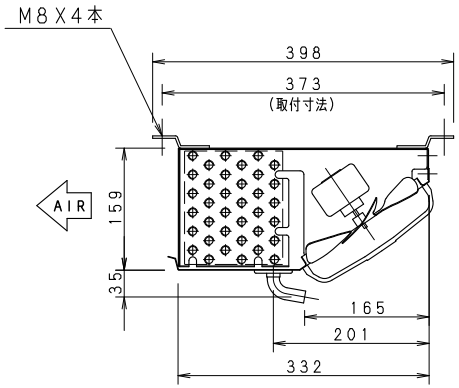

機種名		CC-T1330H
外装ケース		アルミニウム
使用温度		+3°C以下−10°Cまで
使用冷媒		R404A、R410A R448A、R449A、R407H
フィンピッチ		4.23 mm
冷却面積		6.07 m^2
冷凍能力※1	5°CTD	690／720 W
	7°CTD	970／1010 W
	10°CTD	1370／1440 W
銅管有効長		680 mm
列数X段数		6 X 6
ファンモーター		7WX2（入力50／60Hz 82／64W）
ファン直径		φ177 mm
風量		8.8／9.4 m^3／min
電源		1φ 200V 50/60Hz
総合消費電力	運転	114／96 W
	霜取り	807／807 W
総合消費電流	運転	1.15／0.87 A
	霜取り	4.03／4.03 A
霜取り方式		ヒーター方式
ヒーター容量	霜取りヒーター	775 W
	ターミナルボックスヒーター	5 W
	ドレンホースヒーター	17 W
配管接続	冷媒入口パイプ	φ12.7 mmFN
	冷媒出口パイプ	φ15.88 mmOD
	ドレン口	φ16.0mmOD（ドレンホース内径φ16mmID）
霜取り終了感知サーモスタット		−1°C ON，10°C OFF
異常過熱防止サーモスタット		30°C ON，45°C OFF
質量		11 kg
適用冷凍機		600 W〜750 W
付属品		ドレンホース、ホースバンド 取扱説明書

※1：非共沸冷媒の蒸発温度は、蒸発器の中点温度とする。

パナソニック株式会社

APPROVALS	DESIGN	SCALE	整理番号	製品コード	832-382-67
		A3サイズ	CC-T1330H-04	品番	CC-T1330H
		1／7	作成日		

仕様は改良により一部変更する場合があります。