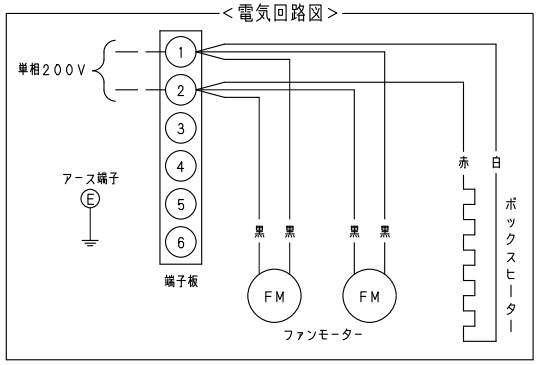

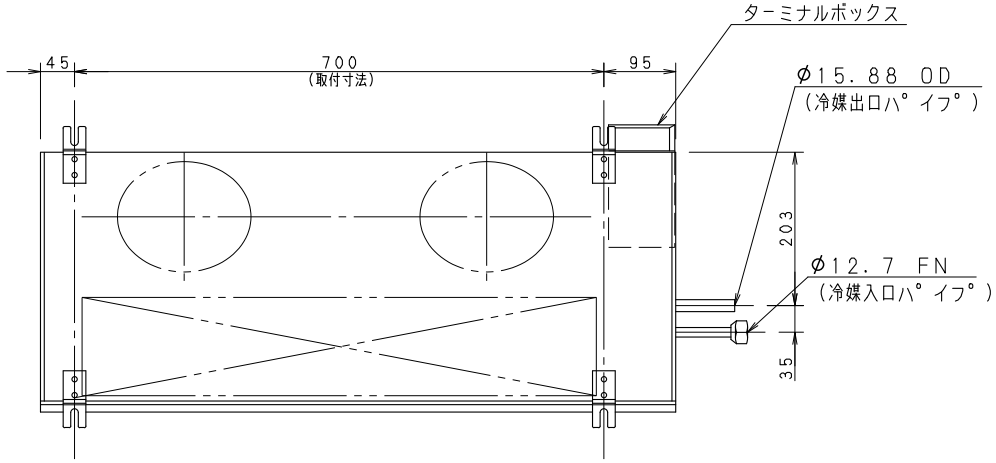

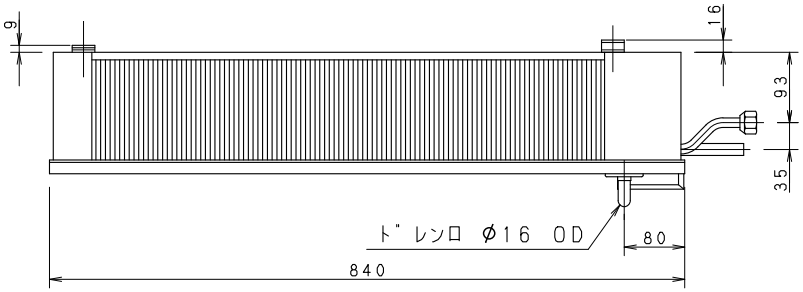

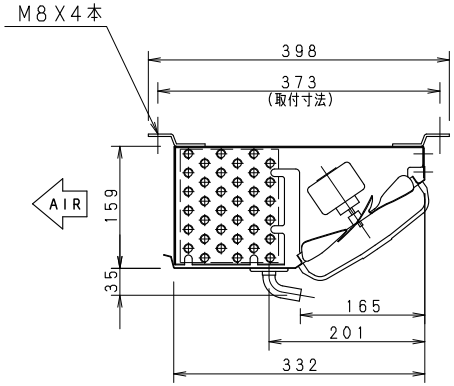

機種名		CC-T1330
外装ケース		アルミニウム
使用温度		+25℃以下 +3°C超
使用冷媒		R404A、R410A R448A、R449A、R407H
フィンピッチ		4.23 mm
冷却面積		6.07 m^2
冷凍能力※1	5°CTD	690/ 720 W
	7°CTD	970/1010 W
	10°CTD	1370/1440 W
銅管有効長		680 mm
列数X段数		6 X 6
ファンモーター		7WX2(入力50/60Hz 82/64W)
ファン直径		φ177 mm
風量		8.8/9.4m^3/ min
電源		1φ 200V 50/60Hz
総合消費電力	運転	87/69 W
	霜取り	87/69 W
総合消費電流	運転	1.01/0.73 A
	霜取り	1.01/0.73 A
霜取り方式※2		オフサイクル方式
ヒーター容量	霜取りヒーター	−
	ターミナルボックスヒーター	4 W
	ドレンホースヒーター	−
配管接続	冷媒入口パイプ	φ12.7 mmFN
	冷媒出口パイプ	φ15.88 mmOD
	ドレン口	φ16.0mmOD(ドレンホース内径φ16mmID)
霜取り終了感知サーモスタット		−
異常過熱防止サーモスタット		−
質量		10 kg
適用冷凍機		600 W～750 W
付属品		ドレンホース、ホースバンド 取扱説明書

※1：非共沸冷媒の蒸発温度は、蒸発器の中点温度とする。
※2：非共沸冷媒のオフサイクル霜取りは、蒸発器入口部の温度が低下するので、霜取り確認のうえ実施すること。

パナソニック株式会社

APPROVALS	DESIGN	SCALE	整理番号	製品コード	832-382-65
		A3サイズ	CC-T1330-04	品番	CC-T1330
		1/7	作成日		

仕様は改良により一部変更する場合があります。