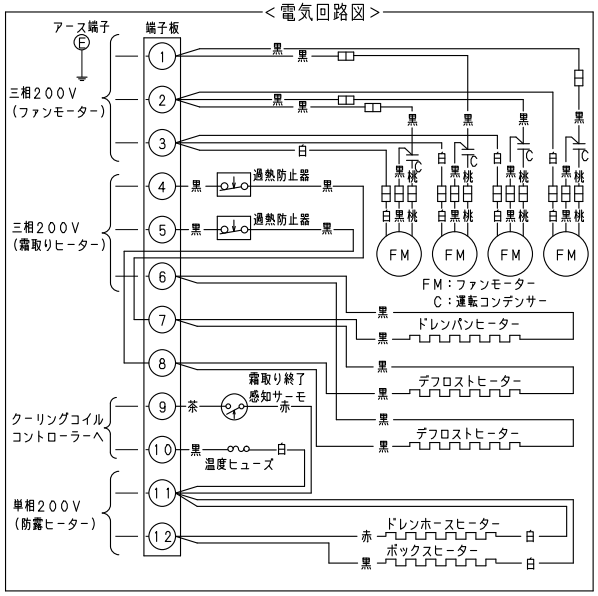

機種名		CC-M8070H
外装ケース		アルミニウム
使用温度		+3°C以下 −10°Cまで
使用冷媒		R404A、R410A R448A、R449A、R407H
フィンピッチ		4.23 mm
冷却面積		41.55 m^2
冷凍能力 ※1	5°CTD	4070/4420 W
	7°CTD	5700/6190 W
	10°CTD	8140/8840 W
銅管有効長		2095 mm X 2
列数X段数		5 X 8
ファンモーター		20WX4(入力50/60Hz 137/170W)
ファン直径		φ270 mm
風量		62.4/66.4 m^3/min
電源		3φ 200V 50/60Hz
総合消費電力	運転	0.17/0.20 kW
	霜取	2.68/2.68 kW
総合消費電流	運転	0.5/0.7 A
	霜取	9.7/9.7 A
霜取り方式		ヒーター方式
ヒーター容量	霜取りヒーター	2.64 kW
	ターミナルボックスヒーター	8 W
	ドレンホースヒーター	27 W
配管接続	冷媒入口パイプ	φ12.7 mmFN
	冷媒出口パイプ	φ25.4 mmOD
	ドレン口	20A(ドレンホース内径φ27mmID)
霜取り終了感知サーモスタット		-1°C ON, 15°C OFF
異常過熱防止サーモスタット		12°C ON, 50°C OFF
質量		80 kg
適用冷凍機(5℃/10℃TD)		2.2~3.0/3.7~5.5 kW
付属品		ドレンホース，ホースバンド Uトラップ管，取扱説明書

※1：非共沸冷媒の蒸発温度は、蒸発器の中点温度とする。

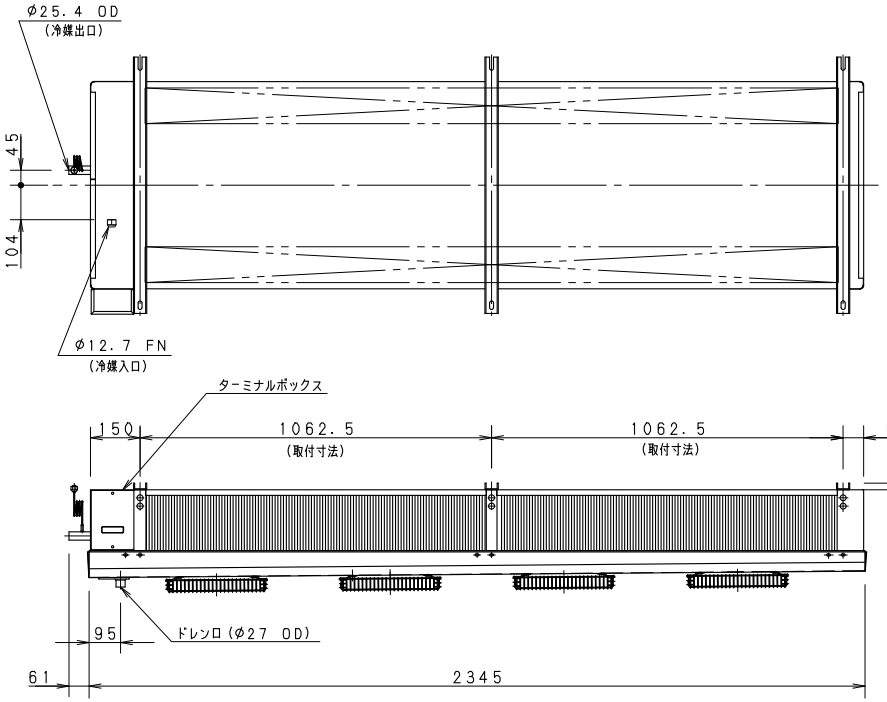

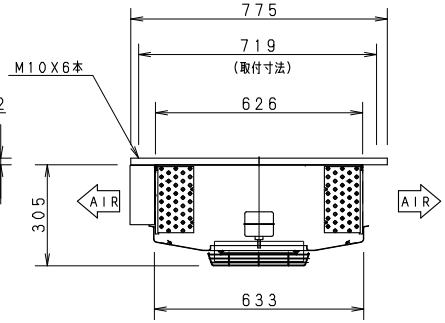

パナソニック株式会社	APPROVALS	DESIGN	SCALE A3サイズ 1/16	整理番号 CC-M8070H-05	製品コード 832-510-53
				作成日	品番 CC-M8070H

仕様は改良により一部変更する場合があります。