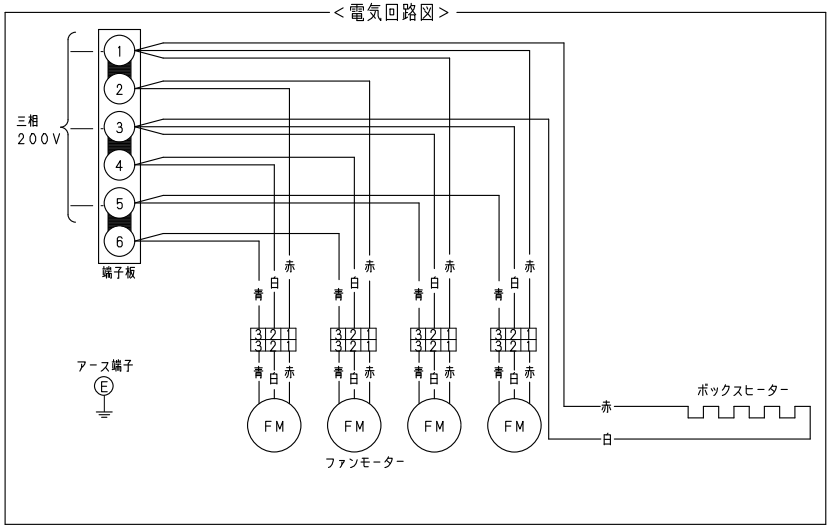

製品名		クーリングコイル
機種名		CC-D19020
外装ケース		アルミニウム
使用温度		+25℃以下+3℃超
使用冷媒		R404A、R410A R448A、R449A、R407H
フィンピッチ		4.0 mm
冷却面積		63.28 m^2
冷凍能力 ※1	5°CTD	10950 W
	7°CTD	15340 W
	10°CTD	21910 W
銅管有効長		2250 mm
列数X段数		6 X 18
ファンモーター	出力	120WX4(入力50/60Hz 800/1020W)
	始動電流	6.4/6.2 A
ファン直径		φ390 mm
風量		144/144m^3/min
電源		3φ 200V 50/60Hz
総合消費電力	運転	0.80/1.02 kW
	霜取り	0.80/1.02 kW
総合消費電流	運転	2.9/3.6 A
	霜取り	2.9/3.6 A
霜取り方式 ※2		オフサイクル方式
ヒーター容量	霜取りヒーター	−
	ターミナルボックスヒーター	4 W
	ドレンホースヒーター	−
配管接続	冷媒入口パイプ	φ15.88 mmFN
	冷媒出口パイプ	φ31.75 mmOD
	ドレン口	φ34mmOD(25A)
霜取り終了感知サーモスタット		−
異常過熱防止サーモスタット		−
製品質量		87 kg
適用冷凍機の目安		7.5 kW~10.5 W
付属用		ドレンホース〔φ34mmID(25A)〕 ホースバンド，Uトラップ管，取扱説明書

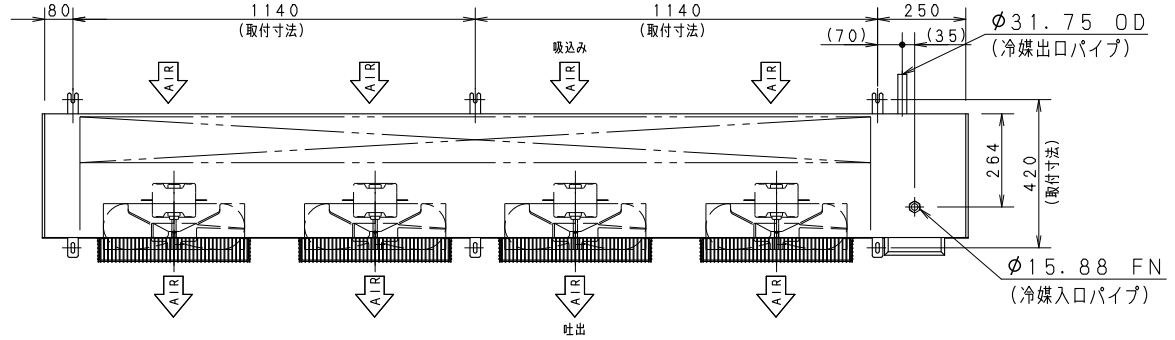

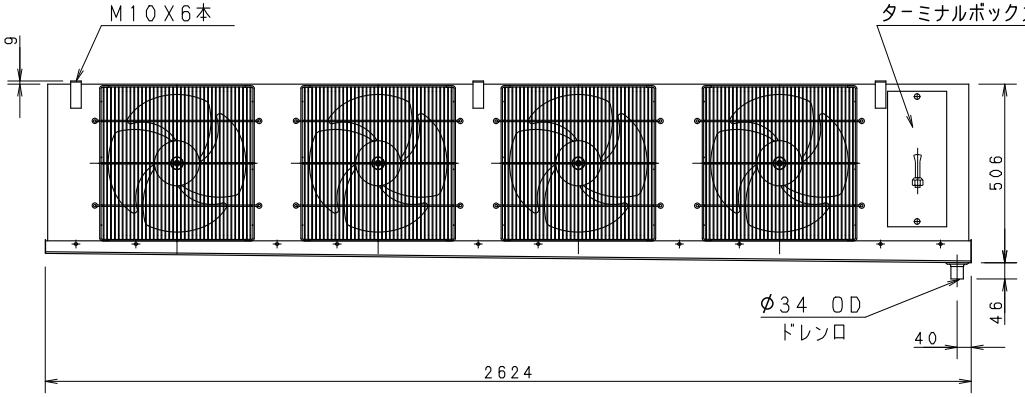

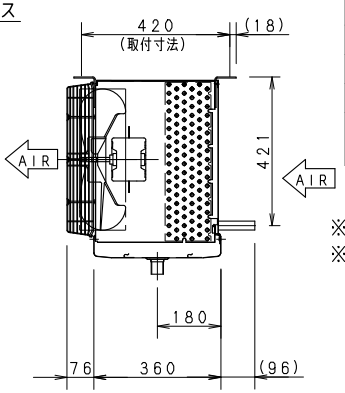

※1：非共沸冷媒の蒸発温度は、蒸発器の中点温度とする。
※2：非共沸冷媒のオフサイクル霜取りは、蒸発器入口部の温度が低下するので、霜取り確認のうえ実施すること。

パナソニック株式会社	APPROVALS	DESIGN	SCALE	整理番号	製品コード	832-470-38
			A3サイズ	CC-D19020-06	品番	CC-D19020
			1/15	作成日		

CAD 00

仕様は改良により一部変更する場合があります。