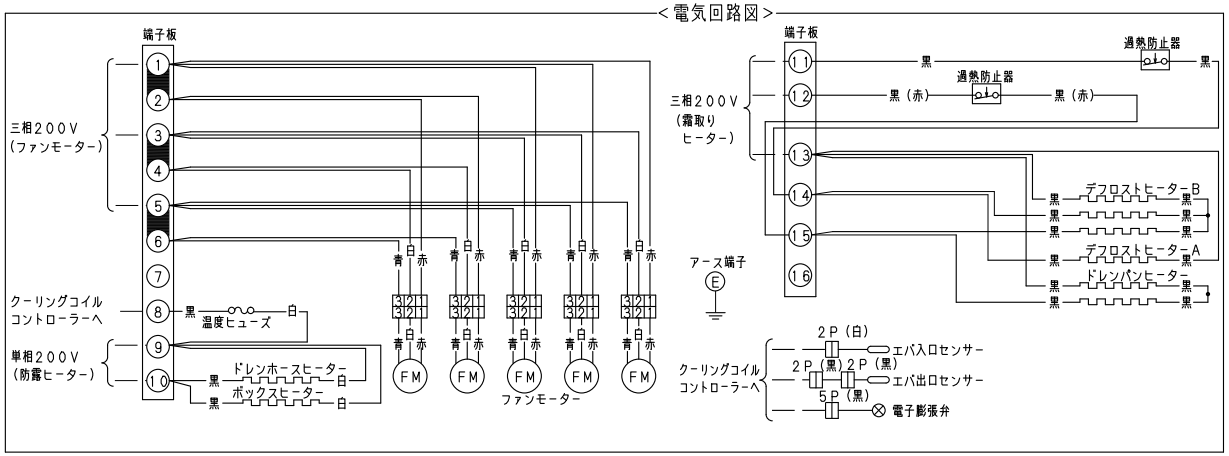

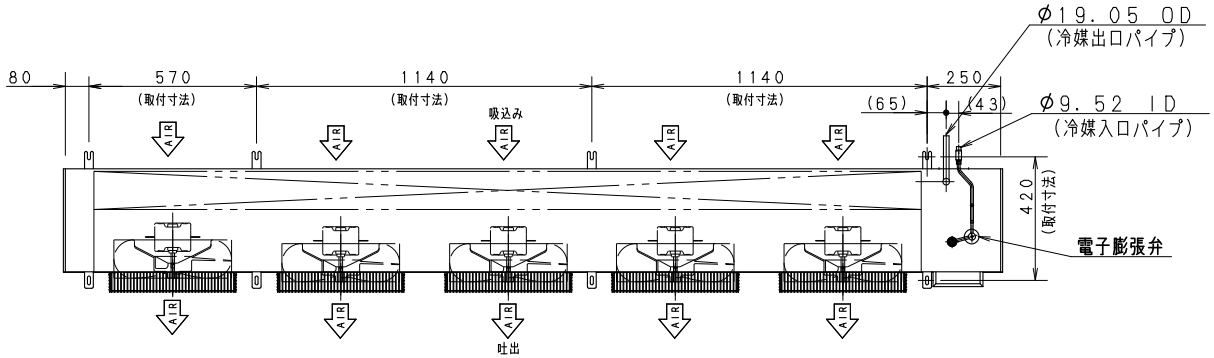

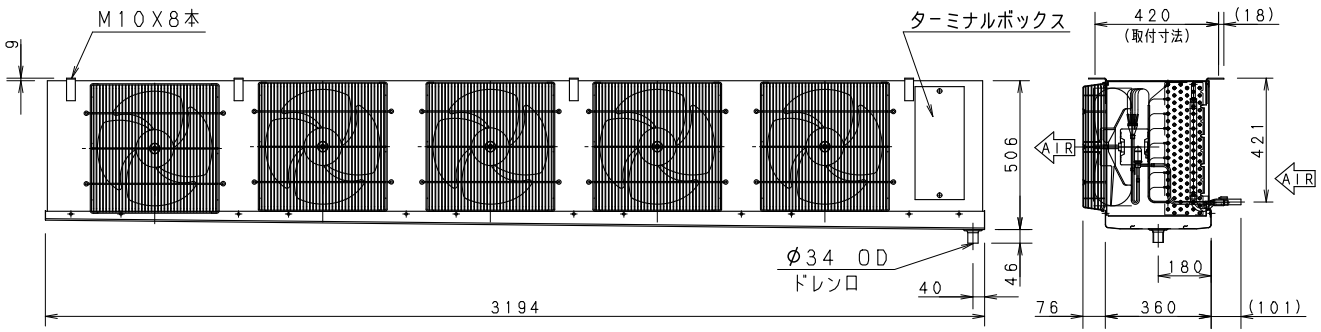

製品名		クーリングコイル
機種名		CC-D24000HEVN
外装ケース		アルミニウム
使用温度		+3°C以下-10°Cまで
使用冷媒		R744 (CO_2)
フィンピッチ		4.0 mm
冷却面積		79.23 m^2
冷凍能力	5°CTD	13690 W
	7°CTD	19150 W
	10°CTD	27360 W
銅管有効長		2820 mm
列数X段数		6 X 18
ファンモーター	出力	120WX5(入力50/60Hz 1000/1275W)
	始動電流	8.0/7.8 A
ファン直径		φ390 mm
風量		180/180m^3/min
電源		3φ 200V 50/60Hz
総合消費電力	運転	1.06/1.33 kW
	霜取り	6.86/6.86 kW
総合消費電流	運転	3.7/4.6 A
	霜取り	23.4/23.4 A
霜取り方式		ヒーター方式
ヒーター容量	霜取りヒーター	6.8 kW
	ターミナルボックスヒーター	12 W
	ドレンホースヒーター	30 W
配管接続	冷媒入口パイプ	φ9.52 mmID
	冷媒出口パイプ	φ19.05 mmOD
	ドレン口	φ34mmOD(25A)
霜取り終了感知サーモスタット		-
異常過熱防止サーモスタット		12°C ON, 50°C OFF
電子膨張弁		JKV-24D50
電子膨張弁コイル		VKV-MOZS282B0
製品質量		143 kg
適用冷凍機の目安		10.5 kW~15.0 kW
付属品		ドレンホース〔φ34mmID(25A)〕 ホースバンド, Uトラップ管 電子膨張弁用中継線, エバ出入口センサー中継線 エバ出口センサー、断熱シート、結束バンド 熱拡散コンパウンド、取扱説明書

パナソニック株式会社

APPROVALS	DESIGN	SCALE	整理番号
		A3サイズ 1/18	CC-D24000HEVN-04
			作成日

製品コード 832-470-71

品番 CC-D24000HEVN

仕様は改良により一部変更する場合があります。 CAD 00